052303-510141-(03)

# Sistema de Duplicación e Impresión con Disco Optico Automático

MANUAL DEL OPERADOR

PRIMERA

© 2002 All rights reserved.

**Avisos**: La información en este documento esta sujeta a cambios sin previo aviso. NO SE EXTIENDE NINGUNA GARANTIA CON RESPECTO A ESTE MATERIAL INCLUYENDO, PERO NO LIMITADO A, LAS GARANTIAS IMPLICITAS A LA DE VENTA Y APLICACIÓN DEL PRODUCTO PARA FINES ESPECÍFICOS. No se asume ninguna responsabilidad por errores en el presente contenido o daños como consecuencia y en conexión con la obtención, actividad o el uso que se de a este material. Este documento contiene material con derechos de propiedad y esta protegido por las leyes de Derechos de Copia. Todos los derechos están reservados. Ninguna porción del documento puede ser fotocopiada, reproducida o traducida a cualquier otro idioma sin previo consentimiento.

**Reconocimiento de Marcas Registradas:** Windows es una marca registrada de Microsoft Corporation. Todas las otras marcas de registro son propiedad de sus respectivos dueños. FireWire es un a marca registrada de Apple Computer.

**Historia de la Grabadora**

Edición 1.3, # 052303, Copyright 2002, Todos los derechos reservados.

**Declaración de Cumplimiento con la FCC.** Esta maquina Grabadora cumple con los requisitos especificados en l parte 15 de las reglas de la FCC. Su operación esta sujeta a las siguientes dos condiciones: (1) Esta maquina Grabadora no debe causar problemas de interferencia y (2) esta maquina Grabadora debe poder funcionar con cualquier tipo de interferencia, incluyendo interferencia causada por una operación indebida.

**Para los Usuarios dentro de los Estados Unidos:** Este producto se suministra con un conector UL enunciado como Suplemento para Enchufe en la Toma de Corriente "Clase 2" o como un suplemento ITE para Corriente Eléctrica marcado "LPS" con voltaje de salida de 12VDC, 4.5A o de mayor capacidad. Este equipo ha sido puesto a prueba y se ha encontrado que cumple con los requisitos para los límites señalados para un aparato digital de la Clase B, de acuerdo a lo estipulado en la parte 15 de las reglas de la FCC. Estos limites son establecidos para proveer una razonable protección en contra de problemas de interferencia en una instalación domestica. Este aparato genera, usa y puede irradiar energía en forma de frecuencias de radio y si no esta debidamente instalado y su uso bajo las instrucciones establecidas, puede causar problemas de interferencia a las comunicaciones por radio. Sin embrago, no hay garantía que la interferencia no ocurra en ciertas instalaciones. Si este equipo causa problemas de interferencia con la transmisión de señales de radio y televisión, lo que puede determinarse encendiendo y apagando a la unidad, se solicita del usuario que trate de corregir estos problemas de interferencia usando una o mas de las medidas anotadas a continuación:

- Re-oriente o re-posicione la antena receptora.
- Aumente la distancia que separa al equipo receptor del transmisor.
- Conecte al equipo en un enchufe o en un circuito diferente al cual el receptor se encuentra conectado.
- Consulte con el vendedor o con un técnico de Radio y/o Televisión calificado para obtener ayuda.

Se requiere el uso de cables aislantes para cumplir con las reglas acerca de los límites de equipo de la Clase B, parte 15 de la FCC. Se le advierte a usted que cualquier cambio o modificación que no estén expresamente aprobados en este manual, pueden invalidar su autoridad para operar este equipo así como para obtener el servicio que se incluye con la garantía.
**Para los Usuarios en el Canadá:** Este aparato digital no sobrepasa los límites de Clase B para interferencia con Radio debido a equipo digital especificados por las del Departamento de Comunicaciones del Canadá.
Le present appareil numerique n'emet pas de bruits radioelectriques depassant les limites applicables aux appareils numeriques de la class B prescrites dans le Reglement sur le brouillage radioelectrique edicte par le ministere des Communications du Canada.

**PRECAUCION!**

PARA PREVENIR EL RIESGO DE INCENDIO O CHOQUES ELECTRICOS NO EXPONGA A LA UNIDAD A LA LLUVIA O A CONDICIONES HUMEDAS. PARA REDUCIR EL RIESGO DE CHOQUES ELECTRICOS, NO REMUEVA LOS PANELES EXTERIORES. NO HAY PARTES EN EL INTERIOR DE LA UNIDAD A LAS CUALES EL USUARIO LES DEBA DAR SERVICIO. PARA OBTENER SERVICIO PONGASE EN CONTACTO CON EL PERSONAL CALIFICADO PARA DAR SERVICIO. OPERE A LA UNIDAD USANDO SOLAMENTE LAS ESPECIFICACIONES CORRECTAS PARA LA CORRIENTE ELÉCTRICA, TAL Y COMO APARECEN ANOTADAS EN LA GRABADORA Y EN EL ADAPTADOR AC.

**PRECAUCION!**

ESTE PRODUCTO CONTIENE UN DIODO LASER DE UNA CLASE MAS ALTA QUE LA NUM. 1. PARA TENER UNA SEGURIDAD CONSTANTE, NO QUITE NINGUNA DE LAS CUBIERTAS O TRATE DE ABRIR A LA MAQUINA. CONTACTE AL PERSONAL CALIFICADO PARA OBTENER SERVICIO. EL SIGUIENTE ROTULO SE ENCUENTRA EN LA PARTE INTERNA DE SU UNIDAD:

CLASE 1 PRODUCTO LASER
LASER KLASSE 1

**PRECAUCION!**

MANIPULACION DE LOS CONTROLES, AJUSTES O CAMBIOS DE FUNCIÓN O DE PROCEDIMIENTOS DE CUALQUIER CLASE EXCEPTO EN AQUELLOS ESPECIFICADOS EN EL MANUAL, PUEDE RESULTAR EN EXPOSICION A RADIACION PELIGROSA.

# Contenido

**Sección 1: Inicio** ..... 1
A. Como escoger una buena localidad ..... 1
B. Desempacado e Inspección ..... 2
C. Identificación de las Partes ..... 2
D. Requerimientos del Sistema ..... 4
E. Resumen de la Operación ..... 5

**Sección 2: Instalación de Equipo y de Programas** ..... 8
Instalación de Inicio Rápido ..... 8
Paso 1: Conexión a la Toma de Corriente ..... 9
Paso 2: Cargando los Discos ..... 9
Paso 3: Instalación de los Cartuchos de Tinta ..... 10
Paso 4: Conexión del Cable FireWire ..... 11
Paso 5: Conexión del Cable USB ..... 12
Paso 6: Instalación de los Programas Suite ..... 13
Paso 7: Como Grabar Discos ..... 14

**Sección 3: Para crear Discos** ..... 20
A. Instalación del driver de la Grabadora Publisher ..... 20
B. Como usar SureThing ..... 27
C. Como usar otros programas de Gráficas ..... 30
D. Como usar Prassi PrimoDVD para crear sus discos ..... 31
E. Como copiar un Disco Audio ..... 35

**Sección 4: Interpretación de las luces indicadoras de la Grabadora Publisher** ..... 38

**Sección 5: Mantenimiento y Resolución de Problemas** ..... 39
A. Como limpiar al modelo de Grabadora Publisher ..... 39
B. Para llevar a acabo un a Auto-Prueba para Robotic ..... 39
C. Prueba de los Programas ..... 40
D. Errores en la Grabación ..... 42
E. Como Limpiar los Cartuchos de Tinta ..... 44
F. Como corregir malfunciones de los discos ..... 45
G. Ayuda Técnica ..... 45

**Sección 6: Especificaciones Técnicas** ..... 46

**Indice Alfabético** ..... 47

# Caracteristicas Interactivas en este documento PDF

Hay características interactivas que le permitirán a usted poder ir a diferentes partes en éste documento. Cada una de las palabras que se anotan en el Contenido son palabras interactivas. Ponga el cursor sobre la palabra o sobre el número de la página. Un icono representando una pequeña mano con el dedo apuntando a la palabra aparecerá. Oprima el botón del ratón sobre la línea con el icono y el documento pasará automáticamente a esa página. Si usted desea regresar a la página del Contenido, mueva al icono a la parte superior de la página y oprima el botón del ratón sobre la flecha marcada "TOC". Navegar a través del Indice se hace de manera similar. Ponga el icono sobre cualquier palabra en la lista o sobre los números de las paginas y el documento pasará a esta página. El texto relacionado con la selección estará marcado en color rojo. Para regresar a la página del Indice se logra oprimiendo el botón del ratón sobre la flecha marcada como "Indice".

# Sección 1: Inicio

## GRACIAS

...por comprar la Grabadora de Discos Bravo™ Disc Publisher. Bravo es la solución perfecta de todo-en-uno para producir discos CD-R y DVD-R con imagen profesional. Puede trabajar con una gran variedad de formatos de disco, incluyendo audio CDs, Video CDs, discos de datos y muchos mas. Su operación es simple y totalmente automática.

Para empezar a usar su Grabadora de Discos Disc Publisher, por favor lea este manual detalladamente. Este manual para el operador, es una guía completa que explica paso a paso como crear en forma fácil y rápidamente discos utilizando la nueva Grabadora con el nuevo sistema Optical Disc Publisher.

Una guía por separado acompaña al modelo Publisher en donde se explica la operación del programa Prassi PrimoDVD.

***NOTAS ACERCA DE LOS TERMINOS Y ACUERDOS:***

*Desde este punto en adelante, los siguientes términos y acuerdos se aplicaran:*

La Grabadora de Discos Bravo Disc Publisher se le llamara en este manual con el nombre de Publisher, Grabadora o Grabadora Publisher.

Los discos Opticos, que pueden incluir muy variados tipos de discos incluyendo CD-Rs, CD-RWs, DVD-Rs y otros, se les llamara a todos como CDs o discos. Por favor tome nota que para poder copiar y grabar DVDs, usted necesitara adquirir la aversión DVD-R para la Grabadora.

## A. COMO ESCOGER UNA BUENA LOCALIDAD

- Coloque a la Grabadora en una localidad que cuente con una adecuada ventilación para prevenir que la unidad se sobrecaliente. Usted deberá de dejar por lo menos 24" (61 cm.) de espacio por encima de la unidad para permitir abrir la cubierta superior sin problemas.

- No ubique a la Grabadora cerca de fuentes de calor tales como radiadores o rejillas de calefacción o en áreas con luz solar directa, así mismo, evite áreas donde haya polvo excesivo, vibraciones de origen mecánico o trepidaciones.

## B. DESEMPACADO E INSPECCIÓN

Mientras desempaca a la Grabadora, examine la caja de empaque para asegurarse que no ha sido dañada en el transporte. Asegúrese de que todos los accesorios están incluidos con la unidad. Los siguientes artículos deben estar incluidos:

- Grabadora Publisher para discos Optica
- Contenedores de plástico color gris para los discos de entrada y salida.
- Adaptador para la toma de corriente eléctrica con cordón eléctrico.
- Cartucho de Tinta con tres colores en uno (CMY)
- Cartucho Monocromático de tinta de color negro
- Disco para la instalación Rápida (para usarse con ambos modelos, CD-R y DVD-R)
- Cable IEEE 1394 FireWire (Negro)
- Cable USB de Interfase (Beige)
- Tarjeta de garantía
- Este Manual del Operador, Guía para el Inicio Rápido y demás Información Impresa

Guarde la caja y el material de empaque. Le servirán si después es necesario transportar a la Grabadora Publisher o a cualquiera de las partes y accesorios de un sitio a otro.

## C. IDENTIFICACIÓN DE LAS PARTES

**Panel frontal y cubierta superior.**

Este diagrama muestra a la Grabadora Publisher, su panel de control, los botones, las luces indicadoras LED, los contenedores de entrada y salida y otros componentes.

El **transportador de discos Robotic** mueve los discos desde el contenedor de entrada a la Grabadora CD/DVD, a la Grabadora y finalmente al contenedor de salida.

La **Grabadora CD/DVD** se carga y descarga automáticamente por el transportador de discos Robotic de la Grabadora Publisher.

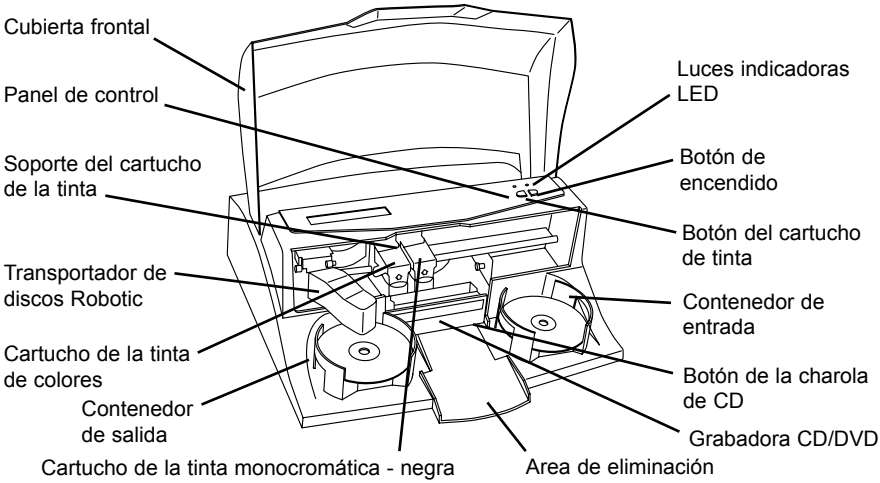


El **botón de la disquera** de la Grabadora abre y cierra la charola de grabación. En operaciones normales el movimiento de abierto y cerrado de la charola de grabación se controla en forma automática y no hay necesidad de apretar a este botón.

El **panel de control** tiene las luces indicadoras LED y los botones que controlan a la Grabadora Publisher.

La **luz indicadora del estado** de la unidad indica que la unidad esta encendida. Estas luces pueden funcionar intermitentemente en ciertos casos cuando indican que hay un error u otra condición que requiera atención. Consulte la sección 4 para obtener una completa explicación acerca de la función de las luces LED.

El **botón de Encendido** indica cuando la Grabadora esta encendida o apagada.

Cuando la cubierta frontal se abre, el **botón del cartucho** de tinta se oprime para poner en posición al transportador del cartucho para facilitar su reemplazo.

Los **contenedores de entrada y salida** están situados por debajo de la cubierta superior de la Grabadora. Los contenedores tienen una capacidad de hasta 25 discos. El contenedor a la derecha es para los discos en blanco o de entrada. El contenedor del lado izquierdo es para los discos de salida que han sido grabados.

El **área de eliminación** es en donde los discos son depositados si no pasan la prueba del programa de verificación. Los discos se deslizan hacia abajo y hacia afuera por la rampa localizada en la parte frontal de la Grabadora.

La **cubierta frontal** esta fabricada en plástico de alta duración para proteger a la Grabadora en contra del polvo y de cualquier otra interferencia.

El **soporte de los cartuchos** de tinta, sostiene a ambos cartuchos, el de color (a la izquierda del área) y el monocromático (a la derecha del área).

### Panel Trasero

Este diagrama muestra los puertos de admisión que se encuentran localizados en el panel trasero de la Grabadora:

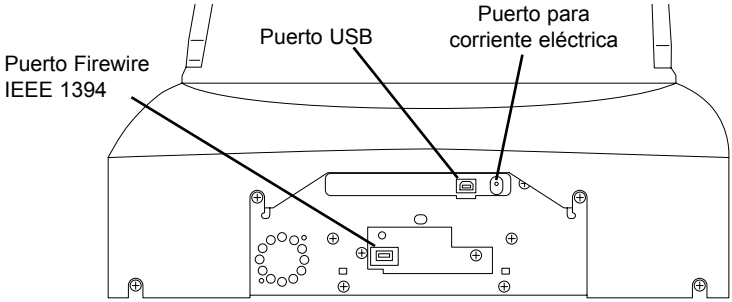


El **puerto para el FireWire** (IEEE 1394) recibe los datos que se pasarán al drive de grabación del disco.

La **interfase USB** se conecta a un puerto disponible para USB en su computadora con un cable estándar USB. Este cable se incluye con la Grabadora Publisher.

El **adaptador de corriente eléctrica** de 100V~240V, se conecta al puerto de admisión de corriente eléctrica.

## D. REQUERIMIENTOS DEL SISTEMA

Antes de iniciar las operaciones, es importante que usted verifique que su computadora - PC, reúna los requerimientos mínimos del sistema. A continuación se anotan los requisitos necesarios para poder copiar con éxito discos a 8x o mas, usando el programa Prassi PrimoDVD 2.0:

- Un procesador 450 MHz o mas rápido, Pentium III/ IV haciendo correr a Windows 2000 o XP.
- RAM de 256MB o mayor.
- Espacio en el disco duro de por lo menos 2 GB (hasta 5 GB para la grabación de DVD si se graba al disco por completo)

- una conexión PCI disponible para la tarjeta adaptadora de FireWire (IEEE 1394) o un puerto FireWire configurado dentro del sistema
- Un puerto USB disponible

Si su computadora - PC, no tienen por lo menos estos requerimientos mínimos, usted probablemente no quiera instalar una tarjeta FireWire y el programa debido a que el sistema existente no funcionará en forma aceptable.

## E. RESUMEN DE LA OPERACION

Su nueva Grabadora Publisher es un aparto automático, de precisión el cual se ha manufacturado para la grabación continua de discos. Enseguida se anota una descripción del proceso completo para la duplicación y grabación de CD/DVD con su Grabadora:

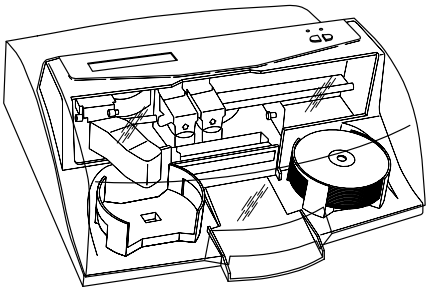

1. El número de discos en blanco que pueden cargarse a la vez dentro del contenedor es hasta de 25.
2. La Grabadora Publisher tiene un transportador Robotic de discos integrado, el cual toma a los discos uno a la vez del contenedor de entrada.
3. La charola de grabación se abre automáticamente y el transportador de discos Robotic, deposita al disco dentro de la grabadora.

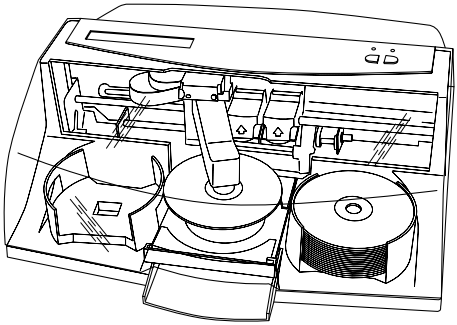

4. La charola de la grabadora se cierra automáticamente.

   A través del programa de control, usted puede probar a cada uno de los discos antes de iniciar la grabación. Si uno de los discos no pasa la prueba (lo que significa que alguna o todas las partes del disco no pueden ser grabadas), el transportador de discos Robotic toma al disco de la charola y lo manda directamente al área de eliminación.

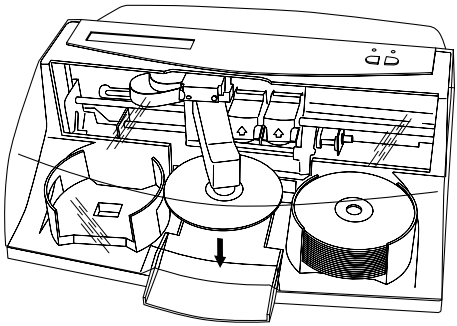

5. La Grabadora ahora empieza a escribir sobre el disco. Si usted fuera a grabar un disco CD en su totalidad con datos, audio, video o música (650 MB), el tiempo de grabación es aproximadamente de 3 y ½ minutos por disco.

   Para grabar un disco DVD por completo el tiempo es de 30 minutos. La mayoría de las tareas de grabación no llenan al disco por completo, así que el tiempo de grabación es usualmente mas corto que esto. Después de grabar el disco, la charola de grabación se abre automáticamente. El transportador Robotic de los discos, levantara al disco de la charola de grabación. La charola de grabación se cierra y se abre automáticamente. El transportador Robotic de los discos hará descender al disco hasta la charola de grabación y después, automáticamente, la charola de impresión cerrará.

6. Si se va a grabar mas que un solo disco, el transportador Robotic de los discos cargará la disquera de grabación con un disco en blanco proveniente del contenedor de entrada para empezar a grabar al siguiente disco.

7. Una vez que la grabación se ha iniciado en el disco siguiente, la impresión será iniciada en el disco grabado anteriormente. Esta grabación e impresión simultánea incrementa considerablemente el volumen producido por su Grabadora.

8. Los tiempos de impresión varían de acuerdo al tipo de impresión que se haya seleccionado. (Sección 3-A). En la mayoría de los casos, el tiempo de impresión no toma mas de 2 minutos. Después de imprimir el primer disco, la charola de la Grabadora de discos de su modelo para Publisher se abre automáticamente. El transportador de discos Robotic lleva el disco terminado hasta el contenedor de discos de salida.

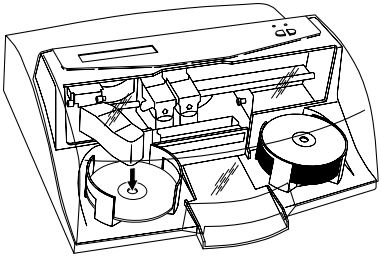

9. El proceso se inicia de nuevo y continúa repitiéndose hasta que todos los discos en blanco son grabados o solo el número que usted haya especificado para que se graben e impriman por medio del programa.
10. Ahora que usted conoce como opera el sistema, vamos a instalar a su Grabadora Publisher.

# Sección 2: Instalación de Equipo y de Programas

Esta sección describe paso a paso la forma en que debe instalarse la Grabadora. Se incluye aquí la información de cómo cargar dentro de la maquina los suministros para su funcionamiento, incluyendo la tinta y los discos necesarios para el inicio de la producción de discos.

## INSTALACIÓN DE INICIO RÁPIDO

El disco para la Instalación tiene un menú de Inicio Rápido que lo guiará a través del proceso para instalar a su duplicador de discos. Por favor consulte la siguiente información para obtener mayores detalles para cada uno de los pasos:

1. Coloque en la disquera de su CD-ROM el disco que instala a la Grabadora de Discos Optic Publisher. El programa de instalación debe iniciarse automáticamente en pocos momentos. Si así lo hace, proceda con el paso 2. Si no se inicia automáticamente, siga por favor los siguientes pasos:
   - Oprima al botón del ratón dos veces sobre el icono "My Computer", después oprima el botón del ratón dos veces sobre el icono que señala la disquera que contiene al disco CD con el programa de instalación.
   - Oprima al botón del ratón que dice "INSTALL.exe"
2. En el menú de "Installer Application", oprima el botón sobre "QuickStart Install button". Esto iniciará el programa Instalación de Inicio Rápido" que le guiará paso a paso a través del proceso de instalación. Después de pasar por cada uno de pasos mencionados, oprima el botón sobre la palabra "Next".

**Paso 1: Conexión a la toma de corriente**

- Localice el adaptador de corriente eléctrica que acompaña a su Grabadora Publisher.
- Enchufe el adaptador a una toma de corriente protegida en contra de descargas de voltaje y conecte la terminal de 1/8" en el puerto de entrada situado en el panel trasero de la Grabadora.

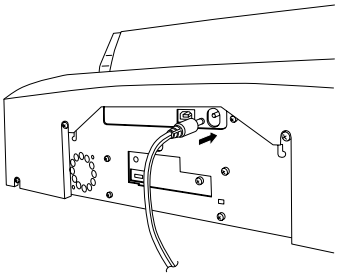

**Paso 2: Cargando los Discos**

***NOTA:*** *Su Grabadora Publisher puede grabar directamente sobre casi cualquier superficie para la grabación en discos CD/DVD de cualquier marca. Discos manufacturados por diferentes marcas tienen diferentes materiales de recubrimiento para la grabación. Usted tendrá que ajustar al drive de la Grabadora para acomodar a las diferentes marcas, incluyendo la marca de CD/DVD que usted emplea. Consulte la sección 3 para obtener mayor información acerca del driver de la Grabadora.*

*Debido a la gran variedad de superficies para grabación sobre los discos CD/DVD, usted encontrará que hay ciertas marcas de discos que le darán una calidad de grabación mas alta en unos que en otros. Para obtener la máxima calidad en la grabación, use discos CD/DVD autorizados por Primera.*

Consulte los siguientes pasos para cargar los discos en la Grabadora Publisher:

- Abra la cubierta frontal de la Grabadora

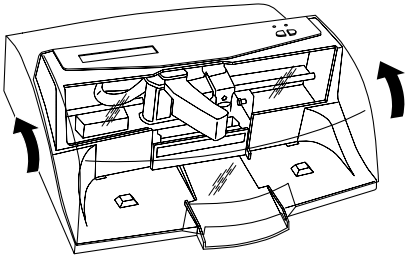

- La Grabadora automáticamente pondrá el soporte del cartucho y el transportador de discos Robotic en la posición central de la abertura para darle un mejor acceso a los contenedores de discos.

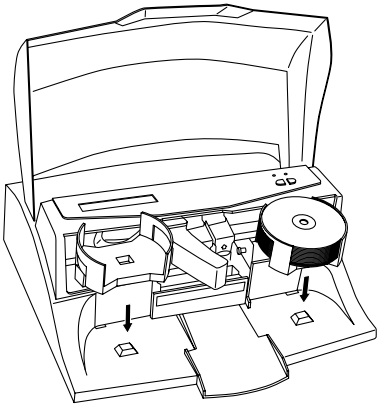

- Cargue el contenedor de entrada (que se encuentra al lado derecho de la Grabadora) con 25 discos en blanco y coloque al contenedor sobre los soportes de montaje.

**Paso 3: Instalación de los Cartuchos de Tinta**

- Oprima el botón del Cartucho de Tinta para mover al soporte del cartucho hasta la posición de carga y abra las cubiertas de los cartuchos
- Saque del empaque a cada cartucho de Tinta
- Quite cuidadosamente la cinta que cubre a la cabeza del cartucho, teniendo especial cuidado para evitar dañar la barra de códigos en la parte inferior del cartucho.

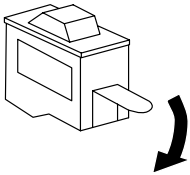

°*NO TOQUE EL ÁREA DE COBRE!*

- Inserte el cartucho de tinta en el soporte con el área de cobre primero y presione para colocar la cubierta del cartucho en su lugar. Inserte el cartucho de color en el soporte del lado izquierdo y el cartucho monocromático, negro, en el soporte del cartucho del lado derecho.

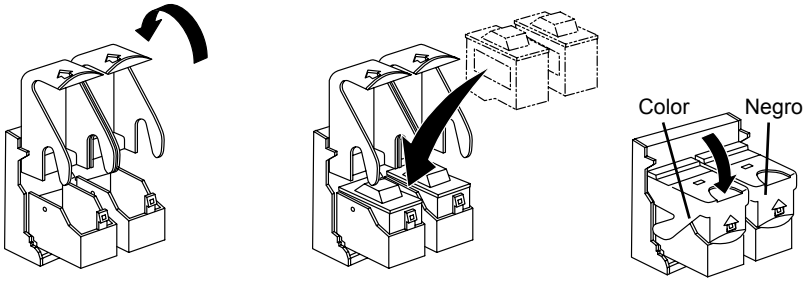


- Cierre la cubierta frontal de su Grabadora Publisher.

**Paso 4: Conexión del cable FireWire**

El cable de color negro IEEE 1394 FireWire lleva los datos que se van a mandar a la Grabadora cuando se reproducen los discos. Si es necesario, instale una tarjeta FireWire compatible en su PC. Por favor consulte las instrucciones del fabricante para instalar correctamente la tarjeta FireWire. Conecte el enchufe de 6 pijas del cable FireWire cable que viene incluido con su Grabadora Publisher. Conecte el otro extremo del cable al puerto de salida de la tarjeta FireWire localizada en su computadora.

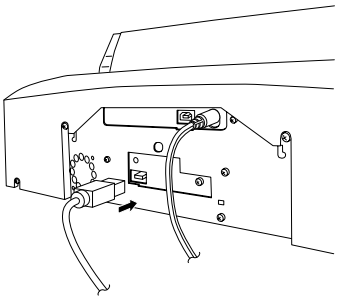

**Paso 5: Conexión del cable USB**

Conecte la Grabadora Publisher a su PC usando el cable de color beige USB. Después de unos momentos, Windows le avisará que detecta la presencia de nuevo equipo y que esta buscando el programa necesario para instalarlo.

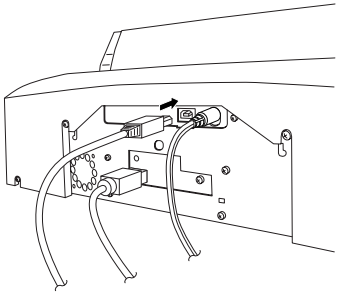

Seleccione "Install the software automatically" - "Instale el programa automáticamente" y oprima el botón del ratón sobre la palabra "Next".

Usted puede ver un mensaje como el que se muestra aquí, diciendo que el Disco Optical no ha pasado la prueba de Logo de Windows. Oprima el botón del ratón sobre "Install Anyway" - Instale de Todas Maneras", para proseguir con la instalación del driver de su Grabadora Publisher.

**Paso 6: Instalación de los Programas Suite**

Después que el programa para el drive de impresión en la Grabadora Publisher ha sido instalado, oprima el botón del ratón sobre la palabra "Next" y usted podrá ver una pantalla en donde se selecciona el lenguaje a usarse con el programa. Seleccione el lenguaje deseado y el programa le guiará a través de la instalación de ambos programas, SureThing CD Labeler para rotular discos y Prassi PrimoDVD 2.0. Una vez que la instalación haya terminado, "Re-Boot" - "Re-Inicie" a su computadora.

¡Felicidades, su Grabadora de Discos Publisher ha sido instalada con éxito!

**Paso 7: Como grabar Discos**

Este paso lo llevará a través del proceso para crear con su Grabadora Publisher un disco básico que contenga información de datos. Información detallada para las aplicaciones empleadas en el manejo de su Grabadora Publisher se encuentran disponibles en la sección 3.

A. Para iniciar al programa inicie al programa PrimoDVD 2.0

El programa Primo DVD 2.0 puede iniciarse desde la pantalla del "Start Menu" - "Menú de inicio". Si usted tiene mas de un driver para Grabadoras en su PC, la siguiente pantalla aparecerá cuando usted inicie al programa Primo:

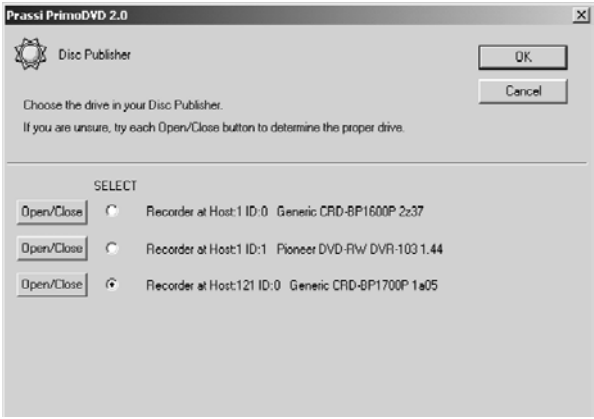


Oprima al botón del ratón sobre el botón de "**Open/Close**" - "Abierto/Cerrado", esto le ayudara a identificar el drive instalado en su Grabadora Publisher. Escoja este drive de la lista que aparece y oprima al botón del ratón sobre la palabra "**OK**".

B. Una vez que el programa Primo DVD 2.0 abra, usted verá una caja con dialogo que le permitirá iniciar al programa SureThing CD Labeler. Oprima al botón del ratón sobre la palabra "**Yes**" para diseñar un rotulo para su disco.

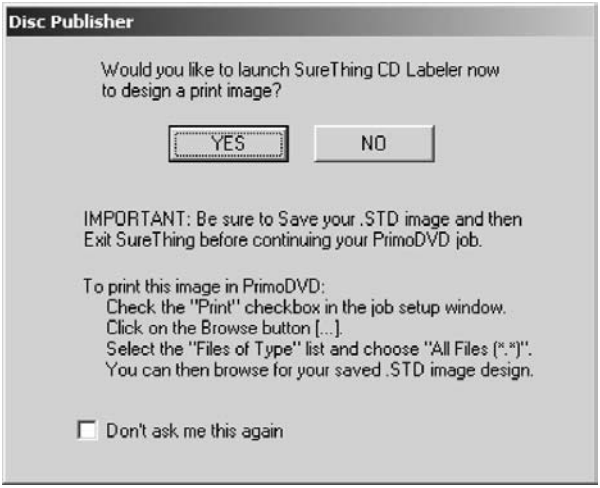


El programa SureThing Disc Labeler incluido con su Grabadora Publisher es una gran herramienta para crear discos de apariencia profesional. Usted puede usar SureThing's Smart Designs - Programa de Diseños de SureThing, para crear en forma rápida un rótulo para disco o usted puede fácilmente importar un diseño suyo, diseñado en dentro de los formatos de archivo mas populares. La sección de Ayuda-en- Línea le mostrará instrucciones completas en el uso de todas las modalidades de este paquete. A continuación se anotan las instrucciones en como crear un diseño básico para disco:

1. Oprima al botón del ratón sobre la palabra "**New**…".

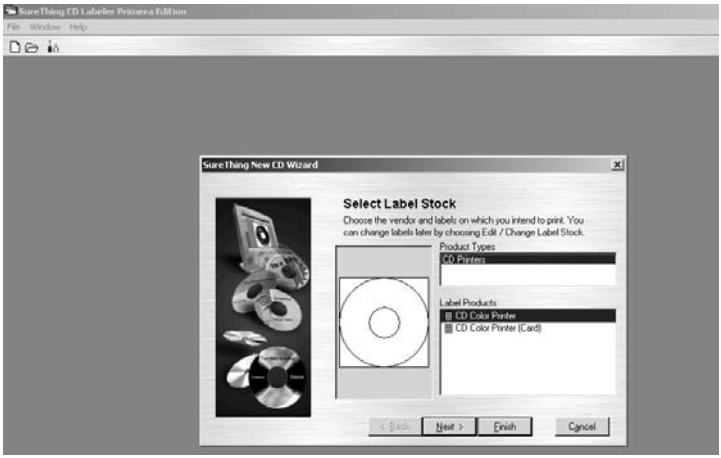


2. Seleccione "**CD Color Printer**" - Impresora en color CD bajo "Label Products" - Rótulos para Productos y oprima al botón del ratón sobre la palabra "**Next**".
3. Oprima al botón del ratón sobre la palabra "**Browse**" - Búsqueda para revisar la lista de los muchos diseños de fondo que se incluyen con el programa SureThing. Oprima al botón del ratón sobre la palabra "**Clear**" si usted quiere importar su propio diseño de fondo o de otro tipo. Oprima al botón del ratón sobre la palabra "**Next**".

4. Oprima el botón del ratón sobre "**Use Smart Designs**" - Use Diseños Smart para revisar los diferentes diseños que acompañan al programa. No seleccione esta opción si usted quiere crear su propio diseño. Cuando termine, oprima al botón del ratón sobre la palabra "**Next**".

5. Oprima al botón del ratón sobre la palabra "**Finish**" - Terminado". Usted debe ver en la pantalla su diseño básico. Simplemente oprima al botón del ratón dos veces sobre las cajas del texto para modificar el texto estándar con su propia información. Si usted quiere importar sus propias graficas, oprima el botón del ratón sobre la palabra "**Photos/Clipart**" - Fotos/Diagramas para buscar imágenes. Muchos símbolos estándar se incluyen con este programa.

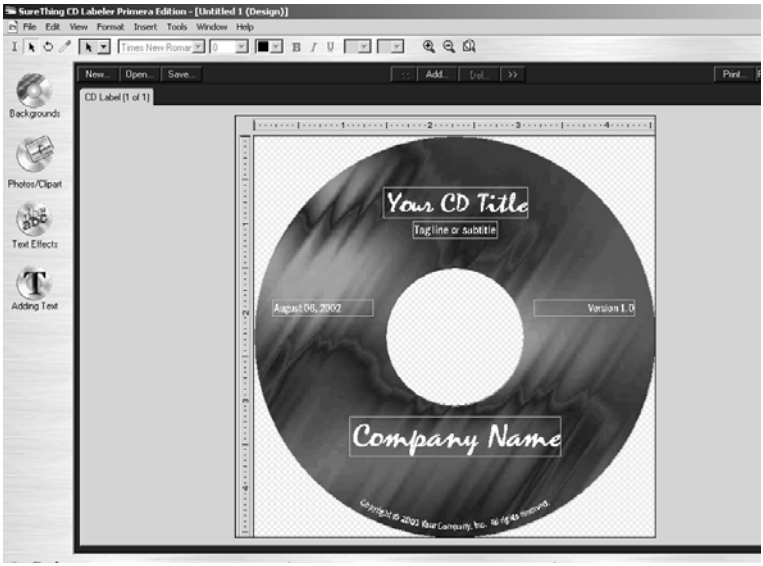


6. Cuando este satisfecho con el diseño, guárdelo como un archivo en el formato de SureThing(*.STD).

7. Cierre el programa de rótulos SureThing CD Labeler. Para obtener óptimos resultados, el programa SureThing CD Labeler no debe estar activo cuando usted esta grabando discos usando el programa Primo DVD 2.0.

C. Ahora que usted ha diseñado el rotulo que va a imprimir sobre los discos, es el momento para seleccionar la información que usted quiere copiar al disco. En el programa Primo DVD 2.0 oprima el botón del ratón sobre la palabra "File" - "Archivo", después sobre la palabra "New Job" -" Trabajo de Impresión Nuevo" y después sobre la palabra "Disc". La opción "Data Disc" -"Disco de Datos" le permitirá seleccionar los archivos de su disco duro que desea copiar. Si usted esta copiando imágenes del disco o audio, consulte en la sección 3 para obtener mayor información para realizar este tipo de grabaciones. En este instructivo, hemos enfocado la discusión sobre la grabación de Datos sobre los discos. Oprima el botón del ratón sobre la palabra "Data Disc" - "Disco de Datos", después oprima el botón derecho del ratón sobre "**Data Job Window**" - "**Ventana de Datos de Trabajo**s" y seleccione "**Add Files or Folders**" - **Añada archivos o fólderes**". Seleccione la información que quiere usted grabar en el disco.

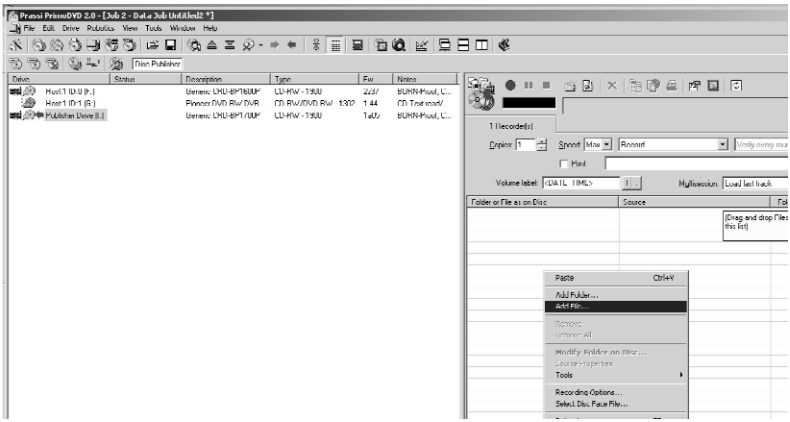

D. Una vez que usted haya seleccionado el contenido del disco, usted necesita seleccionar el rótulo que usted ha diseñado. Marque la caja "Print" - Imprimir" y oprima el botón del ratón sobre el botón "<…>" para revisar la lista de diseños. Cambien el tipo de "Files"- Archivos, a "All Files *.*" - "Todos los Archivos" y revise la lista hasta encontrar el archivo *.STD que usted ha creado.

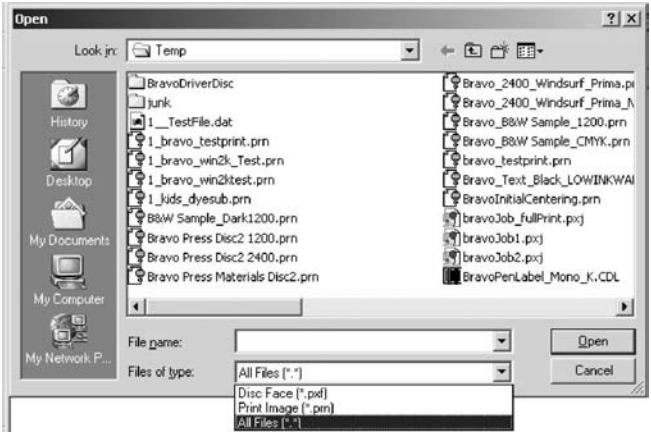


E. Seleccione el número de copias que quiera crear.

F. Seleccione el drive de la Grabadora Publisher de la lista de drives localizada en la parte izquierda de la pantalla y oprima el botón del ratón dos veces sobre el icono del drive de la Grabadora Publisher.

G. Oprima el botón del ratón para iniciar la tarea. Su Grabadora Publisher empezara a grabar e imprimir los discos.

# Sección 3: Para crear discos

El programa para Rótulos SureThing CD se emplea para crear los diseños que se van a imprimir sobre sus discos. El programa Prassi PrimoDVD 2.0 controla la grabación y le permite a usted seleccionar la imagen que se va a imprimir sobre los discos. El funcionamiento de ambos programas se describe en detalle en esta sección.

## A. INSTALACIÓN DEL DRIVER DE IMPRESIÓN DE LA GRABADORA PUBLISHER

Una vez que el programa de la Grabadora Publisher se ha instalado con éxito, usted debe de tomar un momento para conocer a fondo los ajustes de grabación del driver para la Grabadora Publisher. Estos ajustes afectan la calidad de la impresión sobre sus discos. Los ajustes del driver de impresión fijados de fábrica de la Grabadora Publisher, podrán cubrir casi todas sus necesidades de grabación. Por favor consulte los siguientes pasos para cambiar o verificar las opciones que su driver de impresión tiene en este momento:

1. Oprima el botón del ratón sobre la palabra "**Start**" - "**Inicio**". Cuando trabaje con Windows 2000, apunte a la palabra "**Settings**" - "**Ajustes**" y oprima el botón del ratón sobre "**Printers and Faxes**" -"**Impresoras y Faxes**". Cuando se trabaje con XP Home oprima el botón del ratón sobre "**Control Panel**" - "**Panel de Control**" y después sobre "**Printers and Other Hardware**" - "**Impresoras y Otros Equipos**", después oprima el botón del ratón sobre "**Printers and Faxes**".

   Oprima el botón derecho del ratón sobre el **icono** de la **Grabadora de discos Publisher** y seleccione "**Printing Preferences**" - "**Preferencias de Impresión**".

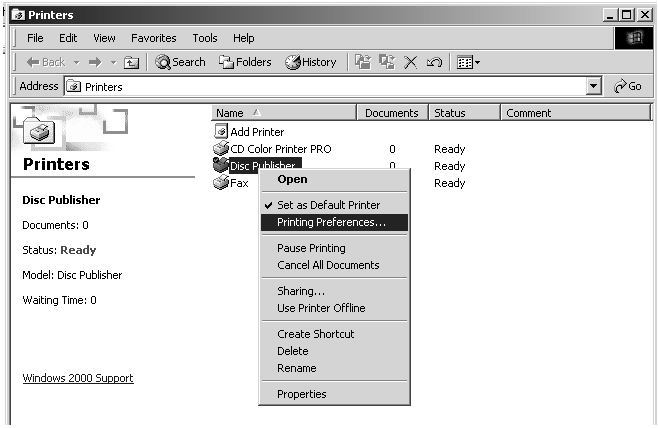


***NOTA***: *La mayoría de productos le permiten a usted cambiar el driver de la Grabadora desde las pantallas de "Print" - Imprimir y/o desde "Printer SetUp" - "Ajuste de la Grabadora". Esto significa que usted no tiene que Regresar a trabajar con la misma o diferente empresa, a un trabajo similar o diferente a la pantalla principal de Ajuste para la Grabadora, cada vez que necesita hacer un cambio de ajuste o para escoger una opción diferente en el driver de la Grabadora. Estas aplicaciones le dan a usted generalmente las mismas opciones para el cambio de ajustes, pero lo hacen en un formato ligeramente diferente. Algunos de estos programas no guardan los cambios de ajustes en drive de la Grabadora si no solamente los mantienen temporalmente mientras se aplican a la imagen con que se trabaje.*

## Tamaño del Papel

Las dimensiones del papel es una de las opciones que pueden ser ajustadas para la impresión de rótulos o graficas sobre superficies de CD's y DVD's.

## Resolución

Selecciona la mejor cualidad para la impresión de la imagen que usted ha escogido. Recuerde que la selección **Normal de 600** le da la cualidad mas baja pero la impresión mas rápida, en cambio, la cualidad de **Super Photo 2400** lo provee a usted con la mas alta cualidad pero lo hace a la velocidad mas lenta posible. Es posible que usted quiera experimentar para conocer cuales son estas opciones y decidir cual es la que mejor le conviene para la impresión de sus discos CD's y también de acuerdo a los requerimientos de cualidad de impresión que se necesite.

## Tipo de Cartucho de Tinta

Los ajustes para Color o para Blanco y Negro harán que los discos se impriman usando ambos cartuchos. Cuando usted emplee ajustes para el uso de ambos tipos de cartuchos, asegúrese de llevar a cabo la Calibración del Alineamiento de la Impresión, como se describe en la presente sección. Por favor note que la Calibración del Alineamiento necesita hacerse después de instalar el nuevo cartucho, porque esta alineación puede variar de un cartucho a otro. Seleccione "Color" cuando se use solamente el cartucho de Color para la impresión. El cartucho monocromático emplea para la impresión solo el cartucho de color negro.

## Ajuste de Color

Oprima el botón del ratón sobre "Color Matching" - Igualación de Color", deslice la flecha hacia abajo y escoja el color que le convenga. Seleccione "**None**" - "**Ninguno**", si usted esta interesado en imprimir con mas velocidad que con exactitud en el color o si usted ya ajustó el balance de color que le gusta en la imagen que va a imprimir y por último, si usted esta usando un programa para el ajuste de color de otra marca.

Seleccione "Algebraic" - "**Algebraico**", si usted quiere que el driver de la Grabadora haga un simple balance de color tomando como base el modelo RGB. Esta opción le da a usted una apariencia mas natural en las imágenes, sin utilizar para ello ningún programa para el ajuste de los colores.

Seleccione "**PrimaColor**" para activar los perfiles de igualamiento de color escritos específicamente para la Grabadora Publisher por Candela Color Management System. Este programa, ajusta automáticamente el color de la imagen de acuerdo a un perfil predeterminado en la Grabadora y en los perfiles automáticos residentes en el sistema. Esto da como resultado un ajuste de color preciso en su imagen cuando se trata de imprimir imágenes fotográficas.

## Dither Mode - "Modo de Impresión"

El modo de impresión se refiere al método por el cual su Grabadora ordena los puntos de tinta al formar la imagen en su disco. Seleccione "Optimize" - "Mejorar" cuando se use fotografías en casos en que se va a imprimir un diseño, principalmente formado por imágenes fotográficas. También seleccione "Optimize" para gráficas y si las impresiones consisten principalmente de texto, líneas o gráficas.

## Saturación de Tinta

Esta opción controla la saturación de tinta en la imagen impresa. Cuando se imprime sobre la superficie para impresión del fabricante TuffCoat CD, esta opción puede dejarse como la opción estándar con un ajuste al 50%. Cuando se imprima sobre superficies de discos con capacidad de impresión de otras marcas, usted puede ajustar este control para poder obtener una saturación de tinta óptima en la impresión sobre la superficie deseada. Oprima el botón del ratón sobre las flechas para cambiar el ajuste de saturación de la tinta. Los números mas bajos reducen la saturación de tinta en general, mientras que los números altos la incrementan.

## Diámetro Interno

Este valor de ajuste cambia el tamaño del centro del disco en que no se imprime. Los números altos producen que el área central que no se imprime sea mayor y los números menores hacen que esta área sea menor. Este número se incrementa en dimensiones de 0.1mm, así que para cambiar el incremento con un factor de 10, el diámetro interno cambiara en un tamaño de 1 mm.

| Diámetro Interno | Diámetro sin imprimir |
|---|---|
| 440 | 1.733″ (44mm) (estándar) |
| 383 | 1.507″ (38.3mm) (TuffCoat™) |
| 150 | 0.591″ (15mm) (Centro Físico) |

## Prueba Centrar la Impresión

***NOTA:*** *: Su Grabadora viene de fabrica precalibrada para imprimir la imagen en el centro del disco CD. Usted puede usar este ajuste si necesita ajustar esta imagen con una mayor precisión en su localización.*

Si usted quiere verificar la calibración de los ajustes vertical y horizontal de fábrica, puede llevar a cabo una simple prueba de calibración que le asegurara que las imágenes a imprimir están centradas sobre el disco CD. Para hacer esto siga los siguientes pasos:

1. Verifique que el disco y el cartucho de tinta de Color se encuentren instalados en la Grabadora Publisher. Es importante que usted use el tipo de disco que normalmente usa para sus trabajos de publicación, porque discos de marcas diferentes pueden variar en tamaño. Así mismo, verifique que la Grabadora Publisher este encendida y conectada a su computadora.

2. Oprima el botón del ratón sobre "Centering Properties Test Print button" - "Botón de Prueba para las Características de Centrado". La Grabadora empezará a imprimir la prueba de calibración.

3. Cuando la impresión haya terminado, gire al disco 180º y póngalo de regreso en el contenedor de entrada y repita el paso 2 usando el mismo disco.

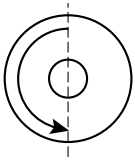

4. Cuando la segunda prueba de impresión haya terminado, usted deberá tener una prueba de impresión que se vera como lo siguiente:

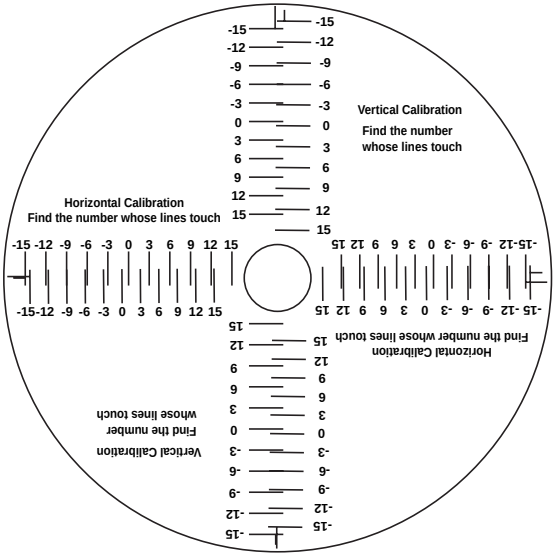


5. A lo largo del eje vertical del disco impreso, busque el número de las líneas que tocan. Por ejemplo, en la ilustración arriba el número será -6. Inscriba este número en la caja Vertical de la ventana de Calibración y el número -9 deberá inscribirse en la caja para el eje Horizontal.

6. Seleccione el botón **OK**. Sus imágenes deberán estar ahora centradas cuando se imprima un disco.

Después de haber seleccionado, cierre la ventana de ajustes para la Grabadora. Usted esta ahora listo para pasar al programa de Aplicaciones e Impresión. Todas las selecciones que se han hecho sobre el driver de la Grabadora, se mantendrán por igual hasta que usted las cambie.

## Activador de la Señal de Advertencia de Contenido Bajo de Tinta

Este ajuste le permite a usted activar o desactivar la señal de advertencia de la Grabadora que le anuncia cuando el contenido de los cartuchos de tinta esta bajo.

## Niveles de Tinta y Mantenimiento de los Cartuchos

Seleccione este botón para mostrar el nivel actual de tinta así como la opción que indica cuando limpiar y/o cambiar los cartuchos.

Seleccione el botón "**Clean button**" - "**Botón de Limpieza**", para ordenar una simple prueba de impresión de líneas a la Impresora. Asegúrese de que hay un disco en el contenedor de entrada de Bravo y que la cubierta frontal esta cerrada. Esta prueba lineal, que se muestra abajo, fuerza la tinta a través de las boquillas del cartucho para limpiar cualquier bloqueo en los mismos. La prueba lineal mostrara si cualquiera de las boquillas necesita de una limpieza extra.

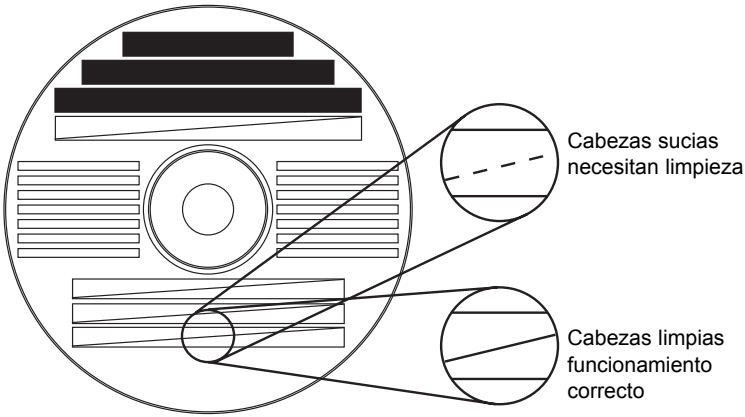


Si las líneas diagonales de color Amarillo, Magenta, Cian o Negro impresas sobre el disco muestran separaciones repetidas, es necesario repetir el proceso de limpieza. Si es aparente que las boquillas están aún obstruidas, remueva a los cartuchos y limpie con cuidado el área de las boquillas de lado a lado con un trapo ligeramente humedecido con agua. Si después de varios procesos de limpieza aun el color no es aparente en la prueba de impresión, es posible que el cartucho este dañado o vació y será necesario reemplazarlo.

Seleccione el botón "**Change**" - "**Cambio**" para instalar un nuevo cartucho o para intercambiar cartuchos previamente usados. Después de que los cartuchos se cambien de acuerdo a las instrucciones descritas en la sección 2-C, seleccione el botón "**New Cartridge Installed**" - "**Instalación de Cartucho Nuevo**", o el botón "**Old Cartridge Installed**" - "**Instalación de Cartucho Usado**", de acuerdo al cartucho que se este utilizando. Estas selecciones son necesarias para que la Grabadora pueda monitorizar correctamente los niveles de tinta en los cartuchos.

## Localización de los discos de Salida

Esta operación puede ser "Normal", (dejando que los contenedores actúen como receptores de salida de los discos), o "Kiosk", (los discos terminados son depositados por la Salida Frontal). La posición estándar es la "Normal" (Contenedor izquierdo). Note que esto tiene efecto solo cuando se lleva a cabo la impresión de discos - esto no tendrá ningún efecto cuando se este grabando o imprimiendo a través del programa PrimoDVD. En PrimoDVD, oprima el botón del ratón sobre "**Robotics**" y después sobre "**Options**" y seleccione la caja de "**Kiosk Mode**".

## Para Activar Impresión "Bi-di" - "Dirección Bilateral"

Cuando se active "Bi-Di", la Grabadora Bravo imprimirá en ambas direcciones para una mayor rapidez. La posición normal es la impresión en forma unidireccional. Cuando usted activa la impresión en forma bilateral, debe llevarse a cabo la prueba de Calibración de Alineamiento descrita mas adelante en esta sección. Note por favor que la calibración una vez hecha se archiva en su computador, de manera que si usted trabaja en otra computadora tendrá que recalibrar.

## Calibración de Alineamiento

La Calibración de Alineamiento le permite a usted crear una prueba de impresión, la cual le da los valores con los que puede configurar a su Grabadora para realizar impresiones en forma bilateral y para alinear los cartuchos de tinta en color y negro, para cuando realice impresiones usando uno o ambos cartuchos.

Si la impresión bilateral se activa o si usted usa a ambos cartuchos de color y negro, como el tipo de cartucho(s) determinado en el ajuste del driver, es importante que usted

lleve a cabo una prueba de calibración *cada vez que cambia un cartucho.* Para imprimir, oprima el botón del ratón sobre la palabra "**Alignment Calibration Properties**" - "**Propiedades de la Calibración del Alineamiento**" y después sobre la palabra "**Yes**", la impresión se vera como sigue:

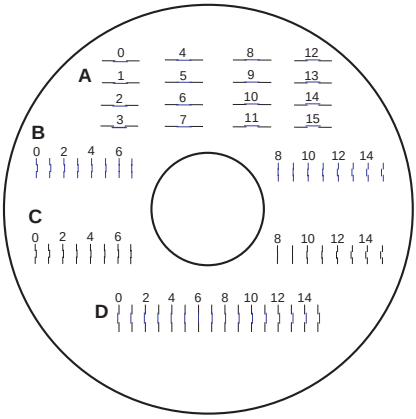


## B. COMO USAR SURETHING

El programa para rotular SureThing Disc Labeler, que se incluye con su Grabadora Publisher, es una gran herramienta para la creación de impresiones en discos con un acabado profesional. Usted puede usar SureThing's Smart Designs para rotular un disco en solo unos momentos o para importar sin ningún problema sus propios diseños dentro de los mas populares formatos para archivos. La sección de "On-Line Help" - "Ayuda en Línea", le provee con instrucciones completas acerca de todas las características de este paquete. El siguiente material es un instructivo para enseñarle como crear un diseño básico para sus discos:

1. Oprima el botón del ratón sobre la palabra "**New**"...

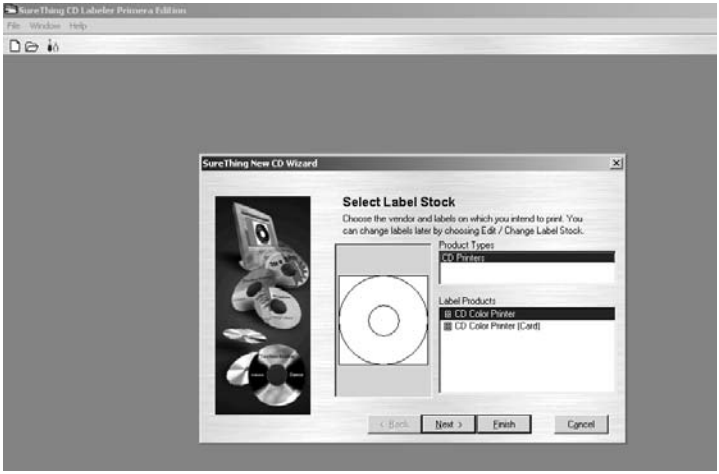


2. Seleccione "**CD Color Printer**" - "**Grabadora de CD en Color**" bajo "Label Products" - y oprima el botón del ratón sobre la palabra "**Next**".
3. Oprima el botón del ratón sobre la palabra "**Browse**" - "**Búsqueda**" para revisar los múltiples diseños de fondo que se incluyen con el programa SureThing u oprima el botón del ratón sobre "**Clear**" si usted quiere importar su propio diseño o diagrama de fondo. Enseguida oprima el botón del ratón sobre "**Next**".

4. Marque la casilla que dice "**Use Smart Designs**" para revisar los diferentes diseños que se encuentran disponibles. No marque esta selección si usted quiere usar su propio diseño. Cuando termine, oprima el botón del ratón sobre "**Next**".

5. Oprima el botón del ratón sobre "**Finish**" - "**Terminado**". Usted debe ver ahora el diseño básico que se ha creado. Para modificar el texto, simplemente oprima el botón del ratón dos veces sobre las cajas del dialogo para poder modificar el texto añadiendo el suyo propio. Si usted quiere importar sus propias gráficas, oprima el botón del ratón sobre "**Photos/Clipart**" - "**Fotografías y Dibujos de Arte**" y revise las imágenes ahí contenidas. Hay una gran variedad de dibujos de arte incluidos con su programa.

6. Una vez que esté satisfecho con el diseño, guárdelo como un archivo con el formato de diseño de SureThing (*.STD).

7. Cierre el programa rotulador SureThing CD Labeler. Para obtener resultados óptimos, el programa SureThing CD Labeler no debe estar activo cuando se están grabando los discos usando el programa Primo DVD 2.0.

## C. COMO USAR OTROS PROGRAMAS DE GRÁFICAS

Aun cuando SureThing puede manejar todas sus necesidades de impresión de rótulos, algunas gentes prefieren emplear sus propios programas para gráficas. Debido a esto, nosotros ofrecemos la flexibilidad de crear archivos con datos o imágenes para imprimirse, (*.PRN), desde cualquier otro equipo. Nuestra Grabadora Publisher puede manejar dos tipos de archivos con el programa PrimoDVD 2.0:

- *.STD - SureThing CD Labeler y
- *.PRN - archivos para imprimir creadas con el driver para imprimir de Publisher

### Archivos *.STD

Como se describe anteriormente, estos archivos se crean usando el programa para rótulos SureThing CD Labeler. Este es el tipo de archivo recomendado para ser impreso ya que ofrece una gran flexibilidad.

### Archivos *.PRN

Estos son archivos creados con casi cualquier programa de Windows para gráficas. En lugar de imprimir a una impresora, usted imprime a un archivo. En algunos programas, usted puede imprimir directamente desde el área del programa llamada "Print Screen" - Impresión de Pantalla", el cual lo hace a través del driver adecuado para la marca y modelo de la Impresora que usted haya instalado en su programa de grabación Publisher. Esta impresión se hace a un archivo *.prn. un ejemplo de tales programas son Adobe Illustrator y CorelDRAW!

La mayoría de los programas mas populares para aplicaciones relacionadas a gráficas le dan a usted la opción de imprimir directamente a un archivo.

Si su programa no le permite imprimir directamente a un archivo, usted necesitara entrar a "Windows Control Panel" - Panel de Control de Windows", después a "Printers" - "Impresoras", en donde usted podrá seleccionar "File" - "Archivo" desde la lista de puertos disponibles para la Grabadora. Esto activara al driver para imprimir a un archivo *.PRN desde cualquier programa de aplicación.

**Nota:** *Usted debe cambiar de regreso la designación de este puerto a la de USB antes de que pueda iniciar la impresión.*

## D. COMO USAR PRASSI PRIMO PARA CREAR SUS DISCO

Ahora que usted tiene un diseño para sus discos puede empezara a grabarlos.

El ejemplo que se da en este capitulo es para el copiado simple de un disco CD Audio usando para ello al programa Prassi PrimoDVD. Por favor consulte la Guía para el Uso del Programa Prassi Software que se incluye en el disco "Prassi Installation Disc" - "Instalación del disco Prassi" en el formato de Adobe Acrobat para obtener instrucciones de como realizar otros tipos de copiado. Le sugerimos en forma especial que imprima usted este manual antes de usar el programa. También hay "Ayuda en Línea" disponible en las pantallas de "Help" - Ayuda en el programa Prassi.

**Pantallas de Operación**

Para hacer las cosas de manera simple, en realidad hay solo una pantalla principal que usted necesita conocer con las instrucciones de operación para activar al programa de Prassi. Se le llama "**Application Window**" - "**Ventana de Aplicaciones**" y se ve como lo siguiente:

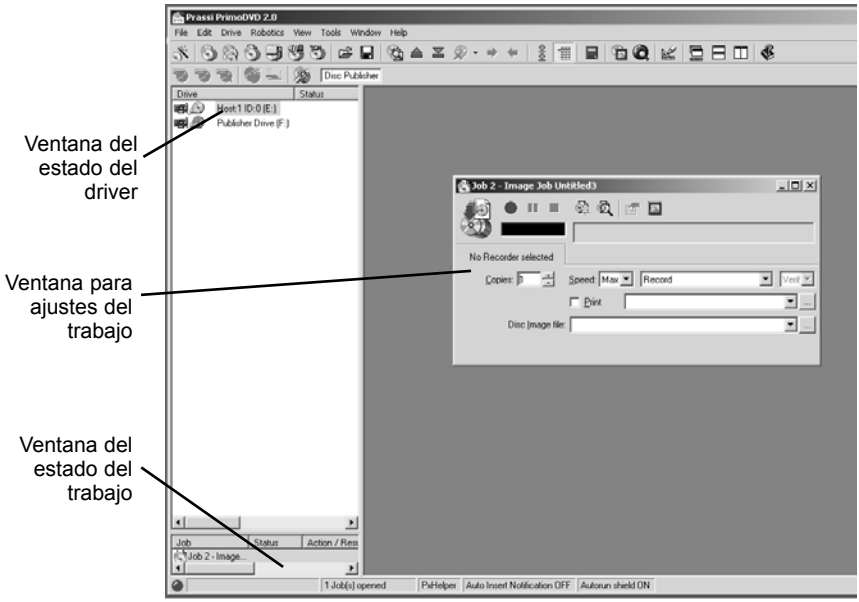

En esta pantalla hay varias otras que son de tamaño ajustable que le indican los ajustes que usted ha efectuado y lo que este sucediendo en el programa en ese momento: La ventana que muestra el estado del Driver, la ventana que muestra el estado del trabajo y la ventana para hacer los ajustes de trabajo a realizar. También se encuentra disponible una sub-pantalla llamada "**Activity Log**" - Lista de Actividades, pero está oculta cuando se activa el programa inicialmente. A continuación sigue una corta explicación de cada una de estas ventanas:

- **Ventana del estado del Driver.** Muestra la lista de todos los drivers disponibles en su computadora. Normalmente la configuración de su PC mostrará dos drivers: El driver interno en su PC y el driver para la Grabadora de CD que usted instaló con Publisher.
- **Ventana para ajustes del Trabajo.** Este es el espacio en donde se muestra el panel para configurar a cada tipo de los Trabajos que va a realizar. Cuando usted seleccione algún tipo de trabajo oprima el botón del ratón sobre la palabra "File" - "Archivo", después, oprima "New" desde el menú que se extiende hacia abajo y un panel diferente para otros tipos de trabajos aparecerá en la pantalla para seleccionar el Tipo de Trabajo que usted desea realizar, dependiendo del tipo que usted haya seleccionado. Cada panel mostrando diferentes tipos de trabajo, contiene toda la información necesaria para llevar a cabo al mismo, incluyendo el nombre del archivo de donde se origina, el número de copias que desea hacer, etc. Además, también se muestra el reporte de la información acerca de los paneles de Trabajos, mientras se encuentre creando uno de ellos.
- **Ventana del Estado del Trabajo.** A medida que cada panel de trabajos se va formando, aparece una anotación en la pantalla del Panel de Trabajos localizada en la esquina inferior izquierda de la pantalla principal de las Aplicaciones. Cuando los trabajos se inician, esta lista muestra el estado de cada trabajo, incluyendo el número de discos copiados y el número de ellos que falta copiar. Esta pantalla puede desaparecer cuando usted oprima el botón del ratón sobre el Panel que muestra la lista de Trabajos bajo el menú de "View".

Otro menú que se encuentra disponible es el llamado "**Activity Log Panel**" - "**Panel de Lista de Actividades**". En esta lista se anotan todas las acciones del usuario y las respuestas del sistema, así como el momento en que ocurrieron durante el proceso de grabación. Si se presenta un problema cuando usted no esta al frente de la computadora, se puede revisar la lista para conocer los detalles, aun cuando estos ya no sean visibles en la pantalla principal. Esta lista puede verse cuando usted oprime el botón del ratón sobre "**View: Show Log**". La lista puede guardarse (lo que sucede automáticamente cada vez que usted sale del programa). Cuando usted "vacía" esta lista, todas las anotaciones en ella se borran permanentemente.

**Resumen de la Operación de Grabado**

Hay tres operaciones básicas disponibles para grabar: (1) La Operación de Grabación en sí, (2) La Grabación de Prueba, y (3) la Operación de Verificación.

La Operación de Grabación se explica a si misma. Los discos serán grabados sin ninguna prueba previa. Si usted ha usado la Grabadora Publisher anteriormente con éxito, usando un tipo de disco de marca especifica que sea confiable, usted puede escoger realizar la grabación sin necesidad de pruebas o verificación. Este tipo de operación rendirá el número mas alto de discos grabados.

La operación de Prueba de Grabación realiza todas las operaciones necesarias para el grabado del disco con el driver de láser encendido para activar a la lectura de datos. Cuando la prueba de grabación se activa determinara si el sitio donde la información esta archivada puede mantener el nivel de copia que la Grabadora demanda.

La Verificación compara los datos que se han grabado sobre el disco con la información del sitio de donde proviene la información original. Esto asegura que los datos que se han copiado son idénticos a los datos originales. Note que tomará el doble de tiempo Grabar y Verificar cuando se compara con Grabar solamente. Todos aquellos discos que son verificados y no son idénticos al original serán rechazados.

Después de que se han inscrito las características del trabajo o de los trabajos que se van a realizar, puede iniciarse la operación de grabación de cada uno de ellos cuando se oprime el botón del ratón sobre el botón de color rojo "Record" - "Grabar", en la parte superior del panel de "Job Setup Panel" - "Ajuste de Trabajo". Aquí se muestra como se ve el Panel de Ajuste de Trabajo:

Mientras las grabaciones estén activas, el proceso puede detenerse temporal o permanentemente cuando usted oprime el botón del ratón sobre los botones para ello situados en el Panel de Ajustes del Trabajo. El botón de "Pause" - "Pausa", permitirá que la grabación activa en ese disco llegue a término, pero el resto de las operaciones en ese trabajo son interrumpidas. La grabación continúa cuando se oprime de nuevo el botón del ratón sobre el botón de "Pause" - "Pausa".

El botón de "Stop" - Alto, también abortará cualquier grabación que se este realizando en ese momento y causará que la Grabadora Publisher transporte el disco que se grababa al área de Eliminación. Así mismo, esta acción terminará este trabajo de grabación.

Las acciones de Grabar, Detener o hacer Pausa sobre el trabajo que se realice (el cual se nota realzado en la pantalla), pueden también ser seleccionadas desde "Toolbar" - "Barra de Herramientas" en la parte superior de la pantalla principal de las Aplicaciones.

## E. PARA COPIAR UN DISCO DE AUDIO

Ahora usted esta listo para iniciar un trabajo real de grabación. En este ejemplo, nosotros haremos la grabación simple de un disco de Audio. Información detallada acerca de otros tipos de grabaciones (discos de datos, videos, CD, etc.) puede encontrarse en la Guía para el Usuario de Primo DVD y en los archivos de Ayuda localizados en la "Toolbar" - "Barra de Herramientas" en la pantalla de las Aplicaciones.

Siga los pasos descritos a continuación para hacer el ajuste y grabar un disco CD de Audio:

1. Inicie el programa PrimoDVD desde su pantalla de Windows Desktop o desde los archivos del programa.
2. Inserte el disco maestro en la disquera de su PC. En la lista de drives que aparece en la parte izquierda de la pantalla, seleccione el drive de su computadora para discos CD y oprima el botón del ratón sobre el nombre del drive. Oprima F4 u oprima el botón del ratón sobre el botón de "**Disc Explorer**" - **Vista del Contenido del Disco**.
3. La pantalla mostrando el contenido del disco será visible. Revise en esta pantalla (Disc Explorer) que el disco original se encuentre en el drive mostrado. (Oprima el botón del ratón sobre el botón "**Force Refresh**" - "**Regeneración Forzada**", para reactivar la pantalla si la caja de dialogo del "Auto Refresh" - "Regeneración Automática", no esta marcada).
4. Para copiar al CD en su totalidad, oprima el botón de tamaño grande "**Global-Image**" - "**Imagen Global**". En el panel que aparece en la parte inferior del "Disc Explorer", inscriba el nombre del archivo que contiene la imagen del disco. (Este archivo usa la extensión *.GI extensión). Después oprima el botón del ratón sobre la palabra "**Build**" - "**Construya**".

Por favor tome nota que esta manera de crear una imagen en el disco, crea así mismo un archivo que es guardado en su disco duro. El tamaño de estos archivos puede ser muy grande hasta de 700MB por cada CD y hasta de 4.7GB por un disco DVD. Usted quizás solo quiera crear una imagen temporal la cual será automáticamente borrada después que el disco ha sido grabado. Para hacer esto, construya un archivo de imágenes de los trabajos de grabación usando la opción de Grabado de

Disco a Disco desde el Archivo principal: Menú para Nuevos Trabajos que se extiende hacia abajo.

Asegúrese de revisar la caja marcada como "Make a Temporary Image on the Hard Disc" - "Haga una imagen temporal en el disco duro y copie desde ahí". La grabación se hará automáticamente, hará el número de copies que usted especifique y borrara las imágenes del disco cuando haya terminado.

Para copiar exclusivamente ciertas pistas del CD original, realce las pistas que usted desea y oprima el botón del ratón sobre el botón "**Extract Track Button**" - "**Extractor de Pistas**". Esto le permitirá a usted tomar pistas individuales del disco a grabar y convertirlas a archivos Wave. Esto es útil cuando se hace un disco de recopilación con pistas de diferentes CD's. Cuando se crea una grabación Audio desde la ventana de Aplicaciones, los archivos WAV se convierten a CD Audio en un momento.

Espere hasta que la imagen haya sido creada por completo para cerrar la ventana de dialogo del "Disc Explorer".

Desde la barra del menú, seleccione **Archivo: Trabajo Nuevo: Imagen-Global: u Otro trabajo de Imagen**. Una ventana para un trabajo se abrirá en la parte derecha de la aplicación.

En la caja de dialogo de la Imagen de Trabajo, inscriba el nombre en el sitio para poner nombres de imagines del archivo, el nombre del archivo *.GI, que usted ha creado. Una caja que desciende y que contiene todas las imágenes mas recientes que usted ha creado se mostrara y usted puede seleccionar sin problemas la que desee.

Así mismo, en la caja de dialogo de Trabajo de Imagen, marque la caja con el nombre de "Print" - "Impresión", si usted tiene una impresora instalada y desea imprimir primero una imagen en papel de lo que se va a imprimir en el disco y que se hará después por la Grabadora sobre cada uno de los discos.

Hay dos tipos de archivos con los que se puede trabajar:

**Archivos *.prn** que usted ha creado previamente usando para ello cualquier aplicación de Windows para gráficas y

**Archivos *.std**, creados usando el programa rotulador SureThing CD.

En la caja que desciende a la derecha de la caja donde se marca "Print"- "Impresión", usted puede seleccionar cualquier archivo de tipo *.prn o *.std recientemente usado. También usted puede oprimir el botón del ratón en la caja situada junto a la caja con el dialogo de impresión.

Para revisar los archivos tipo *.std o *.prn, encuentre el archivo que usted quiere imprimir, reálcelo y oprima el botón del ratón sobre la palabra "Open" - "Abierto" o simplemente oprima el botón del ratón dos veces sobre la palabra "Open". El archivo y su ubicación en el disco duro aparecerán en la caja de dialogo de Impresiones en la pantalla de Imágenes de Trabajos. Para seleccionar un archivo *.STD file, oprima el botón del ratón sobre la palabra "**Browse**" - "**Búsqueda**" y cambie "Files of Type" a "All Files". Busque a través de la lista hasta que encuentre el archivo *.std file que desea.

***NOTA***: *Usted también verá archivos para imprimir de tipo *.PXF; estos archivos son creados por el "Disc Face Editor" - Editor de Rótulos del Disco", el cual es un programa de rótulos limitado, que se integra al programa Prassi PrimoDVD 2.0. Estos archivos no son compatibles con su Grabadora Publisher.*

En la lista de Drive, realce el icono de la Grabadora. Ahí será donde el programa mandará el trabajo para que sea grabado. Oprima el botón derecho del ratón sobre el icono seleccione "**Select/Deselect**" - "**Seleccionar o No Seleccionar**" a la Grabadora que usted desee usar.

En la caja de dialogo de Trabajo de Imagen, inscriba el número de copias, la velocidad (si usted selecciona una velocidad a la cual la Grabadora no puede trabajar, el ajuste se fijará a la velocidad inmediata inferior a la cual pueda trabajar) y la acción que usted quiera que la Grabadora ejecute, tal como: Hacer una prueba, hacer una prueba y grabar inmediatamente después, grabar solamente, verificar y grabar, etc.

Oprima el botón rojo recored para iniciar la grabación de sus copias.

Si todo funciona tal y como debe, la Grabadora Publisher debe empezar a grabar e imprimir los discos.

# Sección 4: Interpretación de las luces indicadoras de la Grabadora Publisher

Las luces indicadoras LED que se prenden cuando la maquina grabadora esta Encendida y Activa y que se localizan en la parte superior de la Grabadora Publisher le dicen a usted muchas de las cosas que están ocurriendo dentro de ella. Para interpretar correctamente el significado de estas luces cuando están encendidas, cuando están apagadas o cuando se prenden y apagan de manera intermitente, por favor consulte la siguiente sección:

**Luces Encendidas del LED del Cartucho de Tinta**

| **LED de la Grabadora** | **LED** | **Publisher** |
|---|---|---|
| Constante | Apagada | Está lista para iniciar un trabajo. |
| Constante | Constante | Ha recibido la orden para iniciar el trabajo y aguarda para que se cargue con un disco el Transportador de Discos Robotic. |
| Luz se apaga y se prende en forma alterna una después de otra | | Esperando que se instale un cartucho y que la cubierta se cierre. (Vea la sección 2-A). |
| Constante | Luz prendiéndose y apagándose rápidamente | La charola de la Grabadora o el soporte del cartucho no están funcionando. Optima el botón de la tinta para intentar de nuevo la operación. |
| Luz prendiéndose y apagándose rápidamente | Constante | La Grabadora Publisher tiene un problema con el cartucho. Revise que estén instalados correctamente y que la barra de código, en la parte inferior del cartucho no esté dañada. |
| Se repite el proceso de ambas luces de prenderse y apagarse intermitentemente al mismo tiempo y después una permanece encendida | | Esto indica que el nivel de tinta es bajo. Si la luz izquierda permanece encendida por un instante. después del periodo de intermitencia el nivel de tinta del el cartucho de Color es bajo. Si la luz derecha permanece encendida después del periodo de intermitencia, el cartucho Monocromático debe reemplazarse. |

# Sección 5: Mantenimiento y Resolución de Problemas

La Grabadora Publisher se ha diseñado para operar por periodos largos de tiempo sin necesidad de mantenimiento. De hecho, no se recomienda ningún horario de mantenimiento de ninguna clase con la excepción de limpiar la carcasa exterior.

**NOTA:** *NO trate de limpiar la grasa o el aceite que cubre al brazo Robotic o cualquier otra parte. °Eso producirá más problemas que beneficios! Todas las partes móviles han sido diseñadas para operar sin necesidad de lubricación extra de por vida.*

## A. COMO LIMPIAR A LA GRABADORA PUBLISHER

Para limpiar las partes externas de la maquina y las charolas, use un trapo limpio, que no deje pelusa ligeramente húmedo con una solución para limpiar vidrios a base de amoniaco. Este tipo de solución limpiadora es muy efectiva para remover manchas de tinta que se acumulan en las charolas de la Grabadora. NO se recomienda emplear soluciones limpiadoras que sean fuertes, porque puede dañarse la pintura y las partes hechas de plástico.

Desconecte los cordones eléctricos de la Grabadora Publisher antes de limpiarla. Resuma su operación hasta que las partes lavadas hayan secado por completo.

## B. PARA LLEVAR A CABO UNA AUTO-PRUEBA DE ROBOTIC

Para estar seguro del funcionamiento correcto de la unidad, use la opción de la auto-prueba incluida con la Grabadora Publisher. En esta prueba, el transportador de disco Robotic va a través de los movimientos de recoger y colocar un disco para asegurar que el sistema trabaja correctamente. Esta prueba puede llevarse a cabo sin necesidad de conectar la Grabadora Publisher a la PC. Lleve a cabo la prueba siguiendo los siguientes pasos:

- Cargue algunos discos dentro del contenedor de entrada.
- Asegúrese de cerrar la cubierta frontal de la Grabadora Publisher.

- Con la Grabadora Publisher encendida, oprima el botón del cartucho.
- Mientras se mantiene oprimido el botón del cartucho, oprima el botón de encendido hasta que el brazo Robotic empiece a moverse.
- Deje de oprimir a los dos botones.
- Para detener a la prueba, espere hasta que el disco se ha movido hasta el contenedor de salida y entonces oprima al botón de encendido.

## C. PRUEBA DE LOS PROGRAMAS

Esta prueba confirmara que el equipo, los programas y su computadora se comunican entre si en forma correcta. Siga los procedimientos que se anotan en las siguientes páginas.

1. Inicie el programa Prassi desde la pantalla de Windows Desktop o desde el menú de programas. En esta pantalla la Ventana de Aplicaciones aparecerá. Seleccione el drive de la Grabadora Publisher Drive oprimiendo el botón del ratón sobre el icono en la parte izquierda de la pantalla.

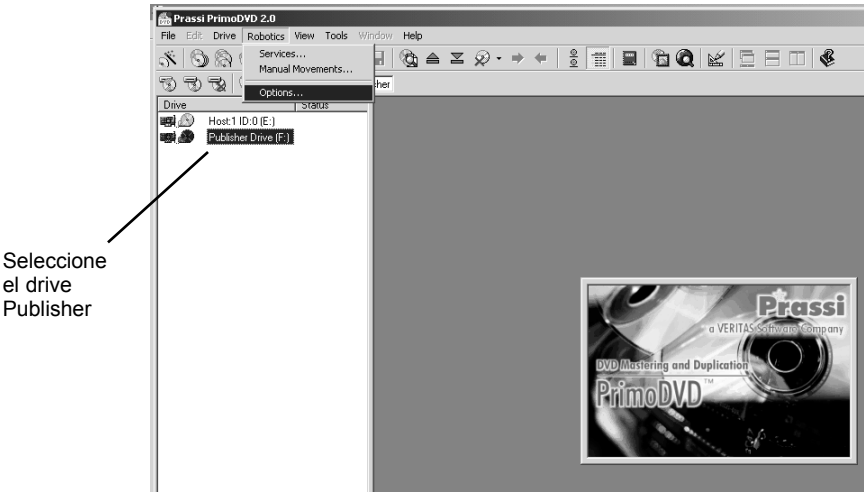

2. Desde la Ventana de Aplicaciones oprima el botón del ratón sobre "Robotics".

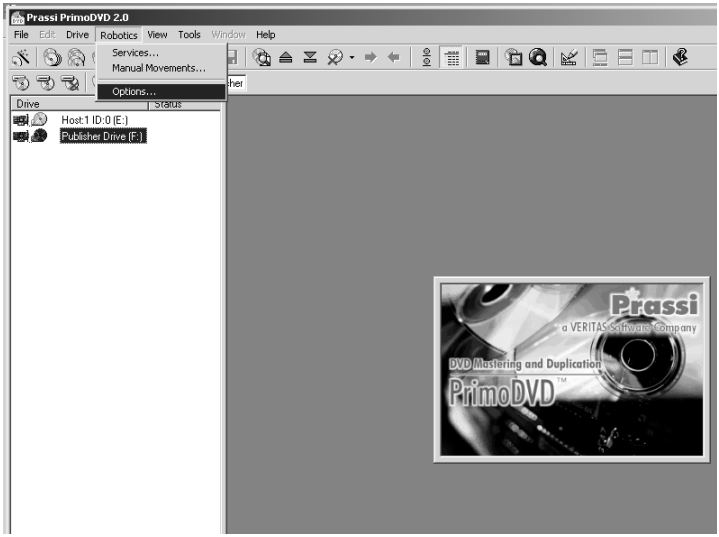


3. En el menú descendiente vaya a "**Services**".

4. Oprima el botón del ratón sobre "**Check Communications**" - "**Para Revisar Comunicaciones**". Usted vera una caja de dialogo con el siguiente texto: "Communication OK. System Idle." - Comunicaciones OK, Sistema Detenido". Si usted no ve este texto, revise que las conexiones de los cables estén correctas.

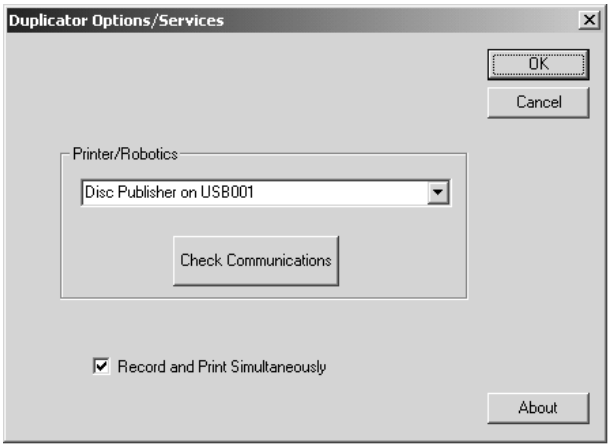

5. Oprima el botón del ratón sobre la palabra "**OK**" para retornar a la pantalla principal.
6. Oprima el botón del ratón sobre "**Robotics**".

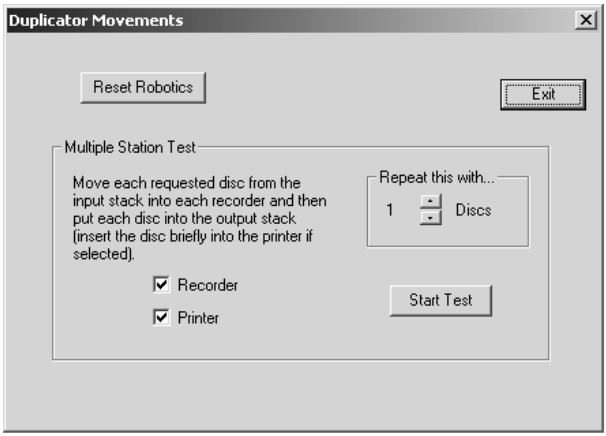


7. Seleccione "**Manual Movements**" - Movimientos Manuales.
8. Cargue por lo menos 4-5 discos dentro del contenedor de entrada.
9. Oprima el botón del ratón sobre "**Start Test**" - "Inicio de la Prueba". El brazo Robotic se moverá a través de la secuencia completa en forma automática. Si usted especifica que hay mas de un disco, el brazo Robotic continuara el movimiento tantas veces como sea el número de discos especificado o hasta que no haya mas discos.

## D. ERRORES EN LA GRABACIÓN

Si los discos no se han grabado en forma correcta o no pasan la prueba de verificación, usted deberá de consultar la lista de errores. Esta lista se encuentra disponible a través del programa Prassi cuando se oprima el botón del ratón sobre "**View, Activity Log**" - "**Ver, Lista de Actividades**". Después, seleccione la opción "**Show At Top o Show at Right**"- "**Muestre en la parte Superior o Muestre a la Derecha**", desde el menú que desciende. Este menú mostrará toda la historia de las operaciones realizadas por Prassi. Si hay errores, usted podrá verlos en esta lista. Para obtener mayor información sobre errores en el proceso de grabación, usted puede consultar el Manual de Prassi que se incluye con la Grabadora Publisher. El error mas común es la falla en la Memoria Intermedia.

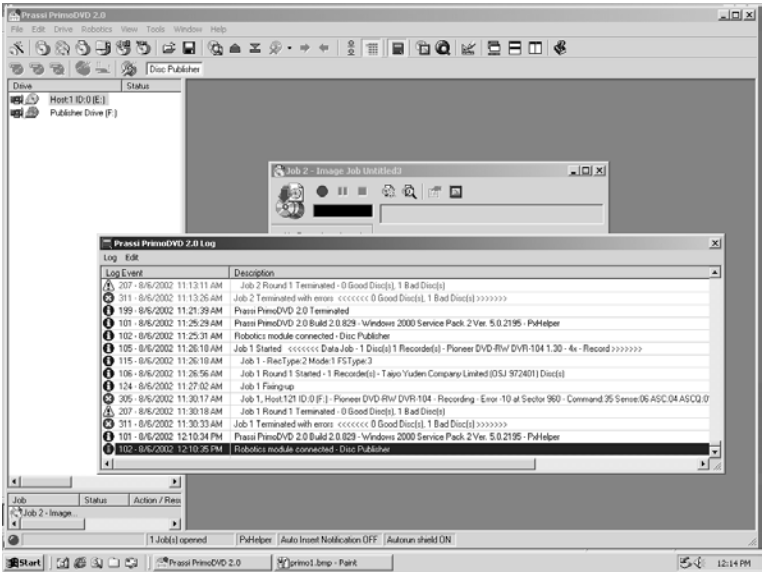


Esto ocurre cuando los datos no pueden ser mandados lo suficientemente rápido para mantener la velocidad de registro del drive de grabación. Trate de seguir los siguientes pasos si usted recibe mensajes de errores en la Memoria Intermedia.

Oprima el botón del ratón sobre "**Tools**", "**Options**"- Herramientas, Opciones, y marque la caja bajo el nombre de "**Enable Burn Proof**"- "Active la Prueba de Grabación". Esta opción permite que la velocidad de la Grabadora disminuya hasta que se iguala con la velocidad del drive de grabación para igualar la transferencia de datos.

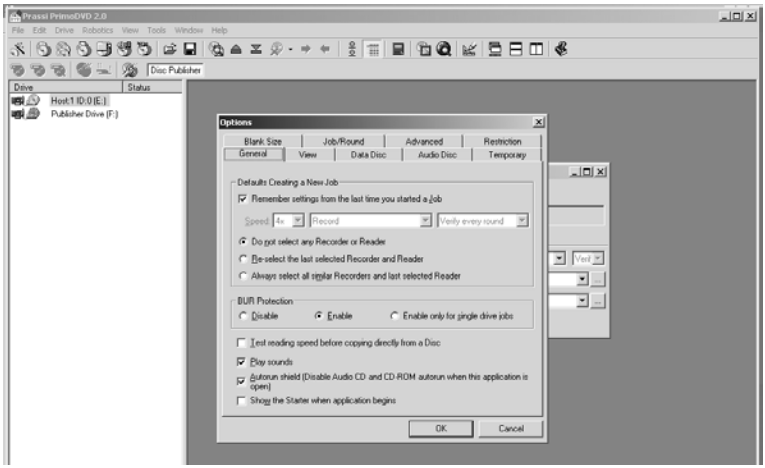

Oprima el botón del ratón sobre "**Robotics**", "**Options**" y deseleccione "**Record and Print Simultaneously**" - "**Grabe e Imprima Simultáneamente**". Esto causará que los trabajos tomen mas tiempo, pero dejará libres mas recursos dentro de su computadora para la operación de grabación.

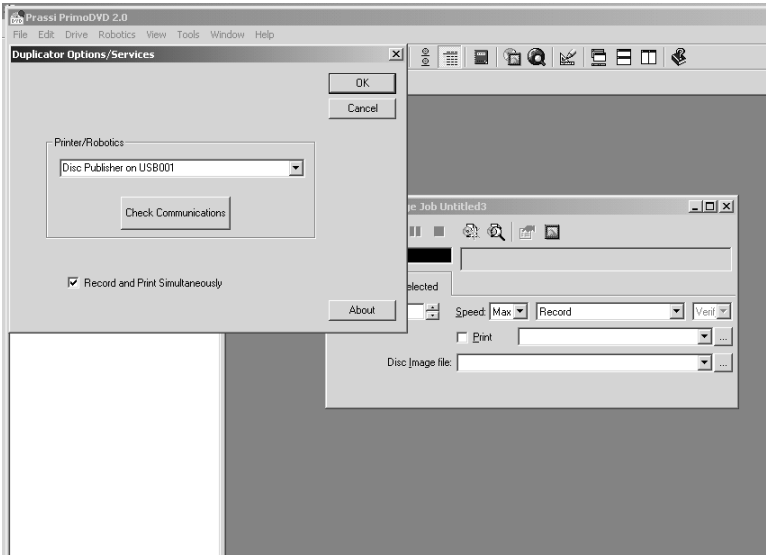


Examine el tipo de grabación que esta realizando. Si usted esta tratando de grabar directamente del escáner del CD a la Grabadora Publisher, el escáner o conductor común dentro de su computadora posiblemente no pueda mantener la velocidad de grabación de 16x. Trate de crear una imagen global (GI) del disco, como se describe al principio de este manual y muy probablemente usted tendrá éxito.

## E. COMO LIMPIAR A LOS CARTUCHOS DE TINTA

Será necesario limpiar las boquillas de los cartuchos de tinta si la Impresora de la Grabadora Publisher no cubre con tinta de una manera uniforme o si usted sospecha que la boquilla del cartucho de tinta esta parcialmente o totalmente obstruida con tinta seca u otros materiales. Consulte la sección 3-A para obtener mas información o para llevar a cabo la función de limpieza a través del driver de impresión de la Grabadora Publisher.

## F. PARA CORREGIR EL MALFUNCIONAMIENTO DE DISCOS

Si alguno de los discos se traba dentro de la Grabadora Publisher en el área de impresión, con la cubierta cerrada, oprima el botón del Cartucho. Esto hará salir a la Charola de Impresión. Abra después la cubierta.

El soporte del Cartucho se moverá a la posición central de manera automática.

***ESPERE HASTA QUE EL SOPORTE DEL CARTUCHO SE DETENGA POR COMPLETO.***

Después, mueva con cuidado el ensamble del soporte del cartucho hacia el lado izquierdo para ganar acceso a la charola de la Grabadora.

## G. AYUDA TÉCNICA

Si usted tiene problemas para operar a la Grabadora Publisher, los procedimientos descritos en este manual y en la Guía del Usuario del Programa Prassi le ayudaran a resolver en la mayoría de los casos estos problemas. Si aun después de consultar estos manuales tiene problemas, póngase en contacto con el personal de ayuda técnica al número telefónico anotado en el paquete que se incluye con su Grabadora Publisher.

# Sección 6: Especificaciones Técnicas

## Grabadora de Discos Optica

| | |
|---|---|
| Configuraciones Para: | CD-R Publisher y DVD-R Publisher |
| Método de Impresión: | Inyección de Tinta |
| Resolución de Impresión | 2400 x 1200 dpi, 1200 x 1200 dpi, 1200 x 600 dpi, 600 x 600 dpi |
| Cartuchos Dobles de Tinta: | Uno de 3 colores (CMY) y Otro Negro Monocromático (K) |
| Tipos de Superficies para Impresión: | CD-R, CD-RW, DVD-R, DVD RAM |
| Máximo Ancho de Impresión: | 4.724" (120mm) |
| Mínimas Características del Sistema: | IntelÒ Processor 700 Mhz or higher, 256MB RAM minimum, 512 MB<br>Se recomienda un puerto PCI, IEEE 1394 FireWire, un Puerto libre USB. |
| Capacidad de Discos | 25 discos de entrada, 25 discos de salida |
| Formatos de Grabación | CD-R: CD-Audio (CD-DA), CD-ROM, CD-I, Video-CD, MP3 a CD-Audio (directo, sin necesidad de disco duro) |
| Sistemas de Operación | Windows XP y Windows 2000 |
| Control de Interfase | Robotic Puerto y de Impresión: USB |
| Datos de Imagen para la Grabación: | IEEE1394 FireWire |
| Requerimientos de Corriente: | 100-240 VAC, 50/60 Hz, 60 watts |
| Peso | 18 lbs. (8.2kg) |
| Dimensiones | 17.25"W x 7.25"H x 16"D (438mmW x 184mmH x406mmD) |
| Certificación de Emisiones: | FCC Class B, CE |
| Seguridad | UL, UL-C, CE |
| Garantía | De un año para regresar al Distribuidor |

# Indice

Activador del Señal de Advertencia del Nivel de Tinta ....25
Algebra .....22
Archivo STD .....30, 36
Archivos PRN.....30, 36
Area de Eliminación.....3, 6, 34
Area de Salida de Discos .....26
Ayuda Técnica .....45
Calibración de Alineamiento .....26
Conexiones, Panel Trasero ..... 4
Contenedor de Entrada.....2, 3, 5, 6, 10, 24, 25, 39, 42
Contenedor de Salida ..... 2, 3, 7, 40
Controles, Panel Frontal..... 2
Corriente Eléctrica ..... 4
Charola de CD..... 6
Diámetro Interno .....23
Dimensiones del Papel.....21
Especificaciones.....46
Falla en la Memoria Intermedia .....42
Grabación de Audio .....35
Identificación de Partes..... 2
Igualación de Color .....22
Impresión de Archivos .....30
Indicación de luces LED ..... 3
Lista de Actividades.....32, 33, 42
Mantenimiento de Niveles de Tinta y Cartuchos.....25
Modo de Impresión .....22
Programa para el Driver de la Impresora.....30
Programa PrimoDVD.....1, 31, 35
Prueba para Centrar la Impresión.....23
Requerimientos del Sistema..... 4
Resolución de Problemas.....39
Resolución.....21
Resumen de la Operación ..... 5
Saturación de Tinta.....23
Tipos de Cartuchos.....22
Ventana de Aplicaciones.....31, 32, 36, 40
Ventana del Estado del Driver .....32
Ventana del Estado del Trabajo.....32
Ventana para Ajustes del Trabajo .....32

Printed in the United States of America
P/N 510141